GRUNDRISS POS. 2 M. 1:50

Technikkeller (Kriechkeller) Berufskolleg-Sporthalle

Aufmaß durch H&G Ingenieurbüro GmbH vom 29.04.2026
Vor Ausführung sind die Maße sowie die örtlichen
Verhältnisse zu prüfen!

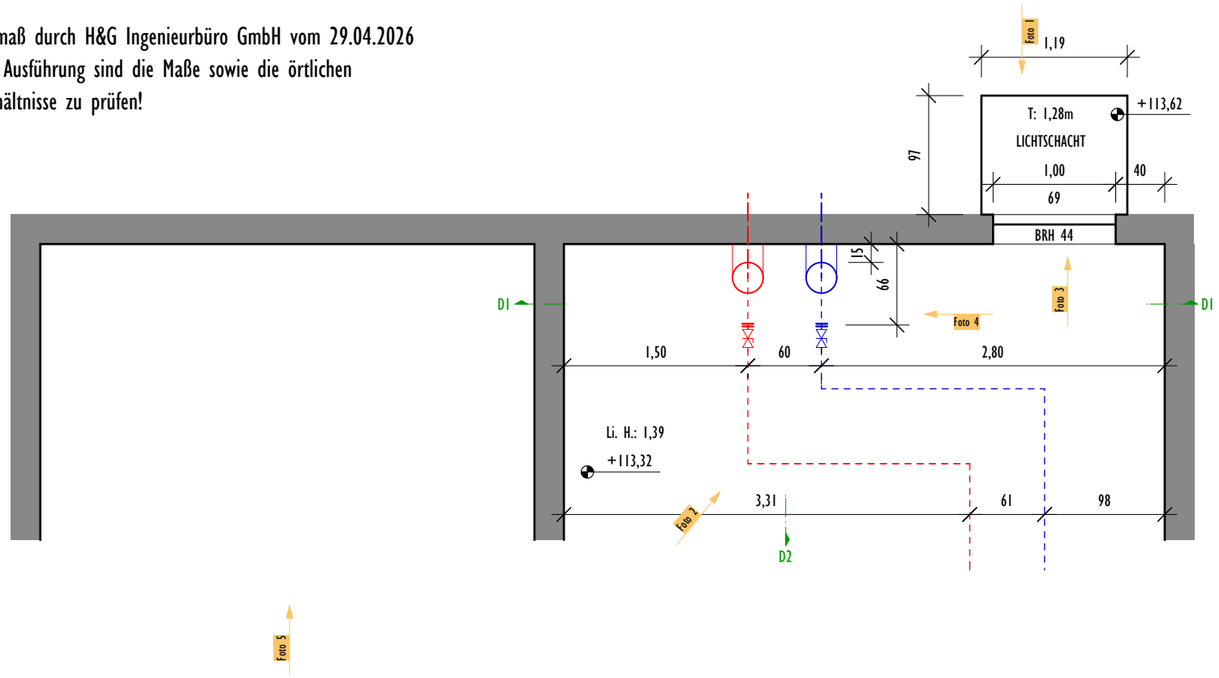

D1 M. 1:50

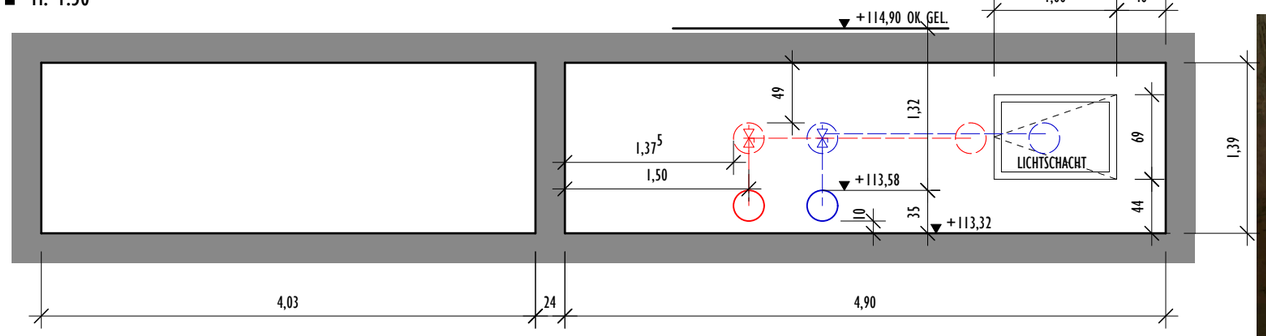

D2 M. 1:50

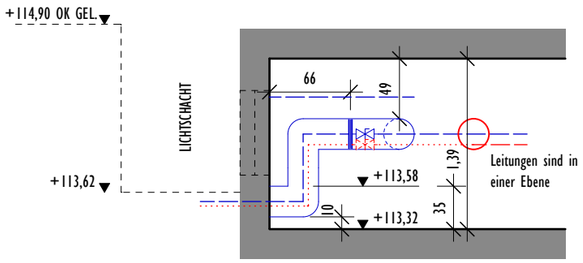











LAGEPLAN nicht maßstabsgetreu

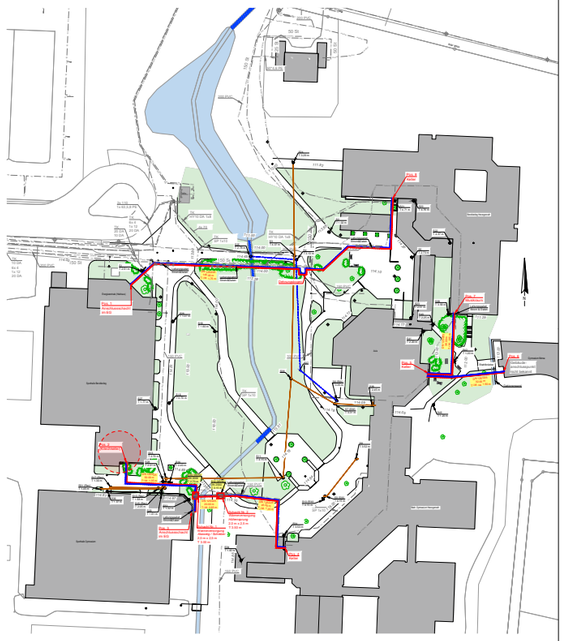

PROJEKT:

ERNEUERUNG HEIZKREISLEITUNG

Bardenberger Straße 72
52134 Herzogenrath

GEMARKUNG: / FLUR: / FLURSTÜCK(E): /

LEISTUNGSPHASE: PLAN: INDEX:

AUSFÜHRUNGSPLANUNG AUS_P01.1 /

PLANINHALT: HÖHE:

GRUNDRISS POS. 2
D1, D2

OK FFB EG = ± 0,00 m
Höhe über NHN = + m

MAßSTAB: 1:50

BAUHERRSCHAFT:

Städteregion Aachen
Zollernstraße 16
52070 Aachen

ENTWURFSVERFASSENDE:

H&G Ingenieurbüro
Conneallee 46
52531 Übach-Palenberg

GEZ.:	DATUM:	GEÄNDERT:	PROJEKTNUMMER:
J.KIT	29.06.2026	/	

H&G INGENIEURBÜRO
Conneallee 46 | 52531 Übach-Palenberg
info@hg-plan.de | hg-plan.de | +49 2451 628 99 22

FORMAT: DIN A3